Схема TEA2025B Ver.5 (стерео) без источника питания

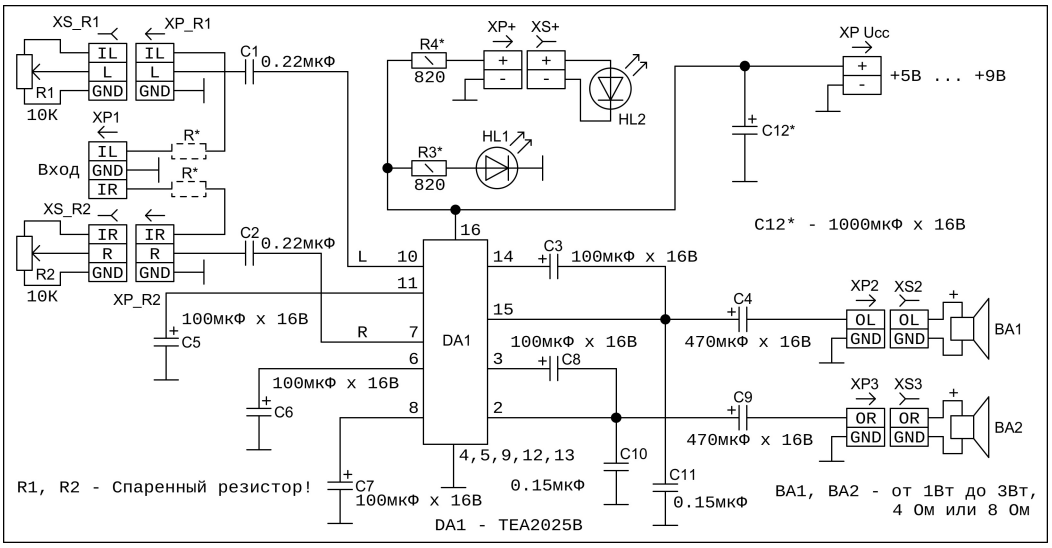

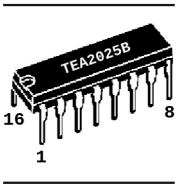

XP - Штыревой разъём (с шагом 2.54 мм)!
XS - Ответная часть к штыревому разъёму.

С помощью резисторов **R*** (см. схему) можно ослабить входной сигнал (10K - в два раза, 20K - в три раза)!
Если не нужно - запаять перемычки!

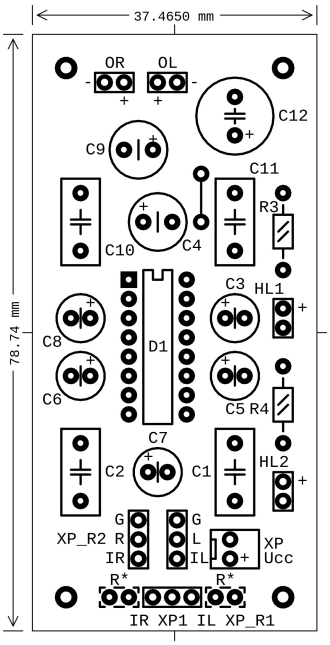

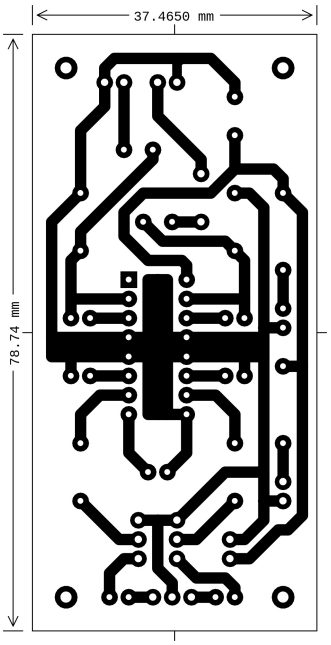

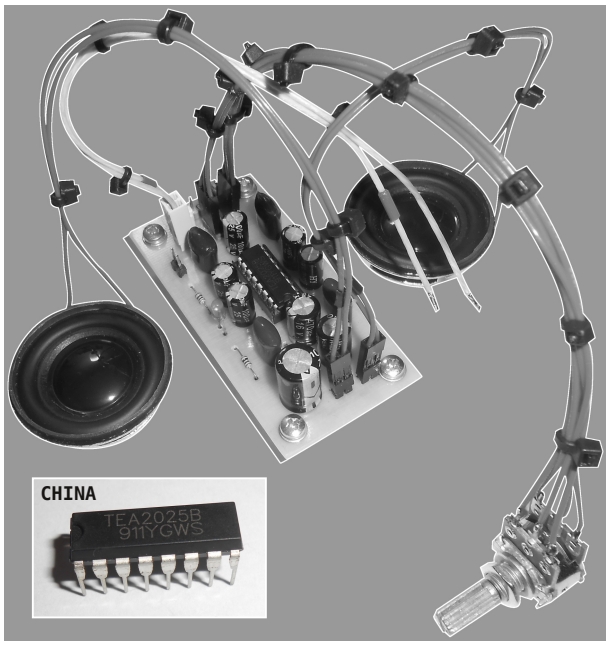

Диаметры отверстий на плате:

3.2мм - Крепление (самые большие отверстия)
1мм - OR, OL, HL2, XP_R1, XP_R2, XP1, XP Ucc
1мм - Перемычка (возле конденсаторов C4, C11)
0.8мм - Всё остальное

OR - Это XP3.
OL - Это XP2.

OR, OL - Выходы на динамики (см. печатную плату).

На фото платы есть одна неточность, а именно: неправильно подключён XS динамика к OR (повернуть XS динамика на 180°, я неправильно подключил динамик)!

При питании от +9В необходимо напаять толстый слой олова на "медный крест" (см. печатную плату)!

Для заметок: _____

_____

_____

_____

Микросхема TEA2025B от производителя **STMicroelectronics** была в интернет-магазине **Космодром** (Украина).

Выходная мощность в режиме стерео:

При 12В, 8 Ом - 2.4Вт на каждый канал
При 9В, 4 Ом - 2.3Вт на каждый канал
При 9В, 8 Ом - 1.3Вт на каждый канал
При 6В, 4 Ом - 1.0Вт на каждый канал
При 6В, 8 Ом - 0.6Вт на каждый канал
При 6В, 16 Ом - 0.25Вт на каждый канал
При 6В, 32 Ом - 0.13Вт на каждый канал
При 3В, 4 Ом - 0.1Вт на каждый канал
При 3В, 32 Ом - 0.02Вт на каждый канал

Трансформатор (см. справа) изготовлен в Украине (3Вт, 9В, 0.33А).

Купить можно в интернет-магазине **Космодром**.

Трансформатор => Диодный мост (**RS207**) => Конденсатор:

(9В - 2В) * 1.41 = +9.87В

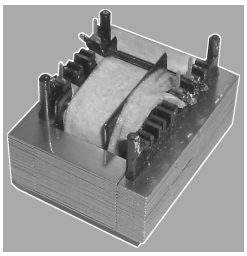

Вёрстка материала: Украина. Демидов С.В. https://drilnet.github.io